Zárt profilú acél kerítés vízszintes rögzítése

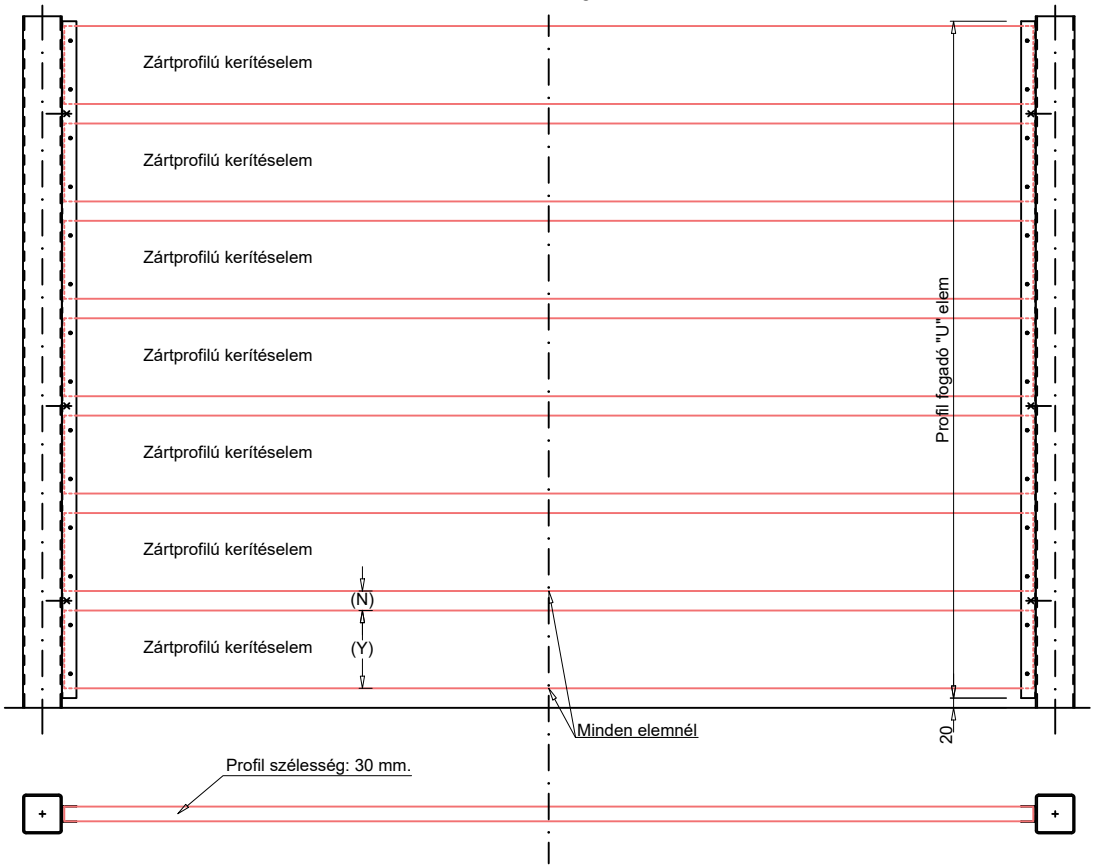

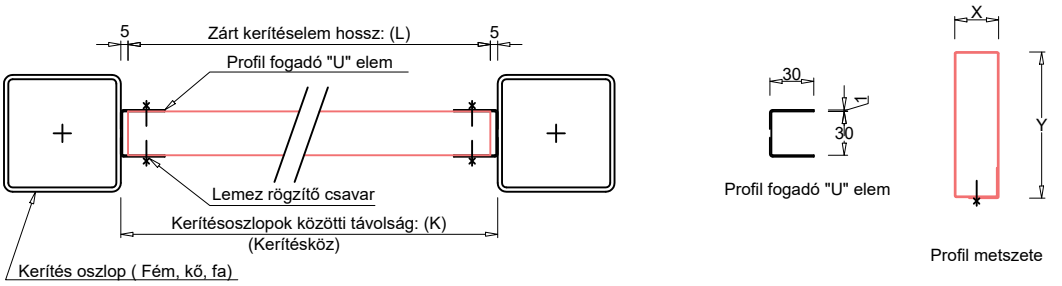

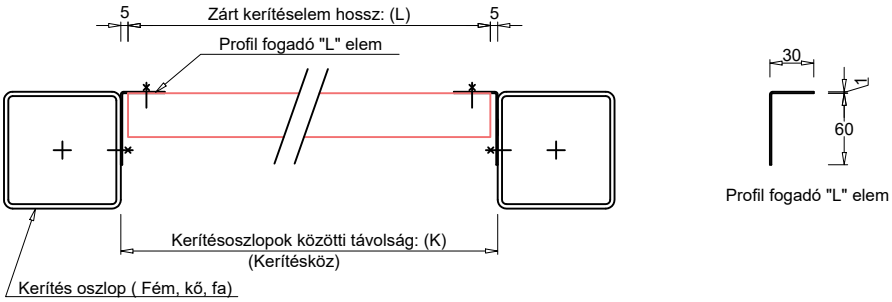

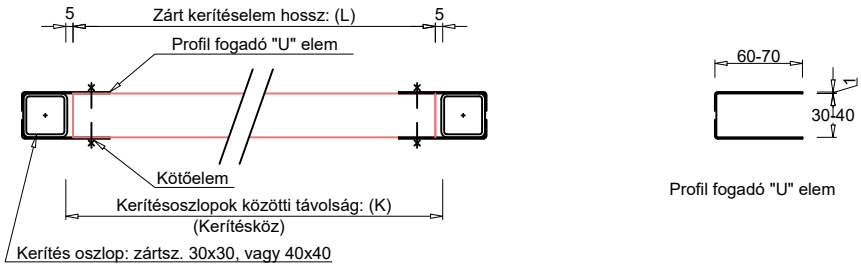

A zártprofilú kerítéselem rendelését az alábbi információk birtokában lehet megtenni:

- Kerítés oszlopok közötti távolság (K) felmérése, ismerete.
- Kerítésközök darabszáma.
- Zárt kerítéselem hossz meghatározása: L= K-(5+5)
- Profil méret (szélesség) kiválasztása: X= 30 mm. lehet.
- Profil méret (magasság) kiválasztása: Y= 100 - 200 mm. között. (Ajánlott 160 mm.)
- Profilok közötti távolság (N) mérete: ez egyéni elképzelés ill. az oszlop hossz függvénye.
- Profil fogadó "U" elem hossz és darabszám meghatározása:
- Profil fogadó "U" elem rögzítése oszlophoz: POP szegecs lemez csav., beütőék, dübel.
- Kötőelem (POP szegecs, opel csav., 4,8x19 lemez csav.) db.szám meghatározása.
- Javasolt POP szegecs használata.